Quality is more than a word

ESPEC

エスペック製品を初めて検討されるお客様へ

製品選定ガイド

エスペックの環境試験器は、国内シェア、世界シェアともにNo.1。 数多くの環境試験器を揃えていますが、製品の種類が多いとどれを選べば良いのかお困りではないでしょうか。ここでは、標準的な環境試験器の選定方法と一般的な購入方法、その他ご留意いただきたい事項をご案内いたします。

製品仕様から素早く製品を選びたい

■買い換え検討

検索サイト『後継機種を探す』で、使用中の製品を入力すると、同等品の最新機種が表示されます。

● 検索ワード エスペック　後継 | エスペック　後継機種 | 検索

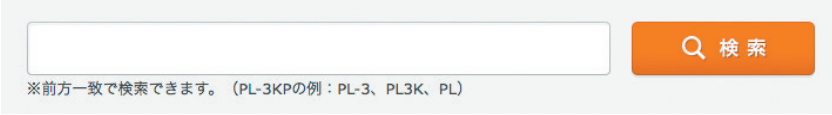

■新規購入検討

検索サイト『仕様・機能から探す』で、必要な温度範囲や湿度有無、容量などを入力すると、ご要望に沿った製品を表示します。

● 検索ワード エスペック　検索 | エスペック　製品検索 | 検索

※上記は検索項目の一部です。他にも「急速温度変化速度」など多数の絞込み条件を画面上で選択できます。

様々な製品をじっくり選びたい

■ ウェブサイトで製品概要を見て探したい

『製品・サービス情報』のページで、エスペック製品を一覧からご覧いただけます。

● 検索ワード エスペック　製品 検索

■ 特定の業種で使用される製品を探したい

検索サイト『業界・目的から探す』には、自動車や医薬品などの特定業界に適したカスタム品などをご紹介しています。

● 検索ワード エスペック　業界 検索
エスペック　製品目的 検索

■ カタログでじっくり選びたい

カタログを電子化して一覧表示し、オンラインカタログまたはPDFカタログでご覧いただけます。オンラインカタログはブラウザ上で見るためのカタログで、タブレットなどで紙カタログのようにページをめくったり、付箋でメモを貼りつけることができます。

● 検索ワード エスペック　カタログ 検索

■ 製品説明動画を参考にしたい

製品の動画を一覧にしています。ウイックの使用方法などの製品説明や、カタログに掲載されていないカスタム品のご紹介をしています。

● 検索ワード エスペック　動画 エスペック　説明動画 検索

■ 電話で製品説明を聞きたい

製品の詳しいことが聞けるカスタマーサポートデスクにお電話ください。「こんな試験ができる装置はないか?」「この製品とこの製品の違いは?」といった質問にお答えいたします。

● カスタマーサポートデスク
フリーコール 0120-701-678 Tel:06-6358-4753

受付時間： 9:00～12:00／13:00～17:00
※土・日・祝日および当社指定の休日を除きます。

● 検索ワード エスペック　コール 検索

※営業時間、FAX、メール、サポート内容などのご案内です。

ご留意いただきたいこと

■ お取引き方法

エスペック製品は代理店から購入することができます。代理店が「機種選定」「オプション」「搬入・据え付け」「動作確認」「メンテナンス」などのご相談や、適切な周辺費用もご案内させていただきます。

● 検索ワード エスペック　代理店 検索

※ 関東や近畿などがgoogleなどのポータルサイトで一覧表示されますが、いずれかをクリック後、画面内の目的の地域を選んで、リストから代理店をお選びください。

■ 製品選定で確認するポイント

より適切な装置を選定するには、条件の確認が必要になります。また、接続工事などを含んでご考慮いただく必要があります。代表的な項目を一部ご紹介いたしますので、ご参考ください。

● 製品仕様（オプションの必要有無）

□ どのような試験（試験規格や具体的な使用温湿度など）を行いますか？

◆ 決まっているのであれば、必要な温湿度範囲や試験槽の容量／寸法などをお控えください。

〔例：恒温恒湿器などの場合〕

・温度：最高＿＿＿℃、最低＿＿＿℃

・湿度：図1にプロット

・速度：上昇＿＿＿℃/分、下降＿＿＿℃/分

・容量：＿＿＿L

・内法：W＿＿＿mm × H＿＿＿mm × D＿＿＿mm

※風が通るように十分な余裕を持ってください。（図2参照）

〔例：冷熱衝撃装置は温度・容量の他に次項を確認〕

・試験：3ゾーン試験（常温さらし）を する / しない

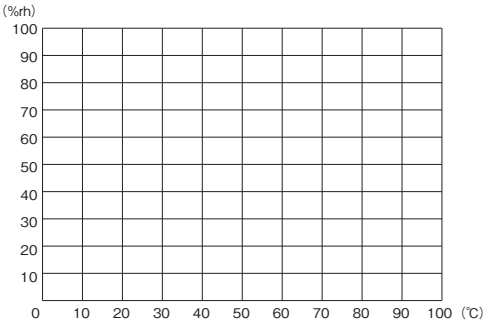

図 1. 温湿度範囲

□ どのような試料（素材、大きさ、発熱の有無など）ですか？

◆ 試料の状態や数量は機種選定時に必要な情報です。

・名称：＿＿＿＿＿＿＿＿＿＿＿＿

・素材：＿＿＿＿＿＿＿＿＿＿＿＿（アルミ・樹脂など）

・数量：＿＿＿＿＿＿＿＿＿＿＿＿（数量・寸法など）

・発熱：＿＿＿＿＿＿＿＿＿＿＿＿（ワット数など）

※爆発性物質および可燃性物質、腐食性物質は槽内に入れられません。

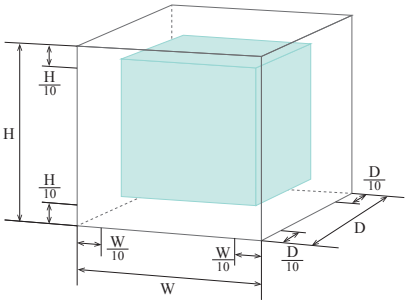

図 2. 試験槽内の有効空間

※詳細は JIS C60068-3-5 をご確認ください。

□ PCでネットワーク管理しますか？

□ 校正成績書は必要ですか？

※一般的に毎年同じ内容で校正しますので、ご予算もご考慮ください。

● 安全面の対策

□ 設置条件に安全面の基準があれば、必要なオプションを選定してください。

※非常停止スイッチ、状態表示タワー、警報出力端子、装置用床固定金具などです。

□ 試料の変質による気体の膨張など、急激な槽内圧力上昇の可能性が想定される場合、対人安全対策を装置に施してください。

※放圧ベント、セーフティードアロック、観測窓なし扉、ケーブル孔用カバー、消火器などです。

ご留意いただきたいこと

■ 製品仕様以外で確認するポイント

● 必要設備

□ 装置を動かすためのユーティリティーをお客様にて別途ご用意いただきます。

製品の種類	電源	加湿水	排水	冷却水	圧縮空気	排気	ブライン
恒温（恒湿）器	○	(○)	○	△		△	
オーブン	○					△	
冷熱衝撃装置	○		○	△	○	△	
液槽冷熱衝撃装置	○		○		○	△	○

※ △は装置仕様や設置環境によって要否が変わる項目です。例えば、空冷装置の場合は冷却水が不要であり、排熱量の多い換気運転をするオーブンの場合は排気ダクトの接続施工が必要になる場合があります。
※ カスタム品（特殊品）の場合は、さらに必要となる項目が増える場合があります。

□ 加湿水の連続給水や、冷却水の給排水を2階以上のフロアなどで行う場合、万一の水漏れ防止対策を講じる必要があります。装置用防水パンや漏水検知システムなどの設置をお勧めします。

● 搬入･据え付け

□ 搬入費用が別途必要となります。重くて大きな製品が多いので、設置場所（床面耐荷重、排水口との距離、クリーン度など）および搬入経路（間口寸法、段差、床面の状態、養生の有無など）の確認が必要です。輸送方法や搬入条件によって費用は変動します。

□ 製品の設置場所周囲は、メンテナンススペース（推奨600mm以上）の確認が必要です。（図3参照）

□ 製品からは排熱が出ます。特に空冷式装置の場合は、十分な熱交換が行えるように設置場所の空調（エアコンの設置）にご配慮ください。
※ 製品仕様は、外囲温度が+23℃、相対湿度65±20%rhの条件で保証されています。

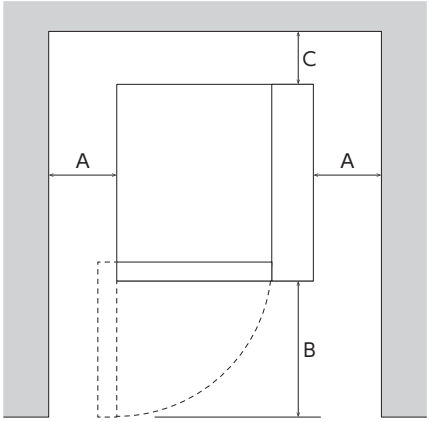

図 3. 設置間隔

メンテナンスのためにAとCは人が作業できるスペースを確保してください。製品によっては、スペースを必要としないものもあります。Bは扉を開閉できるスペースです。

● 動作確認

□ 代理店が動作確認、検収を行います。
※代理店がエスペックのエンジニアに作業依頼する場合もあります。

● メンテナンス

□ 保守契約や定期点検契約は、装置をより安心して継続使用するためにご検討ください。 ● 検索ワード エスペック　保守契約 検索

□ エスペックオンラインサポート（税別6,000円/年）をご検討ください。 ● 検索ワード エスペック　オンラインサポート 検索
※ アラーム発生時点の試験器状態がメールでエスペックに送信され、その内容を元にカスタマーサポートデスクよりお客様へ復旧の方法をお伝えします。電話で復旧できない場合は、調査訪問（初回診断無料）いたします。

※ 記載内容は、製品選定を行いやすくするために、環境試験器の打ち合わせで確認する代表的な項目を例にあげています。お客様がご選定された製品が、その製品を使用した試験結果を保証するものではありませんので、あらかじめご了承ください。
※ お客様が目的の試験を行うためには、適切なオプションを付加することが多いです。実際のご購入時は代理店にご相談ください。

エスペック株式会社 http://www.espec.co.jp/

本　　社　530-8550 大阪市北区天神橋 3-5-6

●エスペック製品や技術に関するお問い合わせは

カスタマーサポートデスク
フリーコール 0120-701-678　Tel:06-6358-4753

□ 仙　　台　Tel:022-218-1891　Fax:022-218-1894
□ 宇 都 宮　Tel:028-667-8734　Fax:028-667-8738
□ 高　　崎　Tel:027-370-3541　Fax:027-370-3542
□ 東　　京　Tel:03-6402-3592　Fax:03-6402-3593
□ 神 奈 川　Tel:044-740-8450　Fax:044-797-0073
□ 静　　岡　Tel:054-237-8000　Fax:054-238-3441
□ 名 古 屋　Tel:052-777-2551　Fax:052-777-2575
□ 滋　　賀　Tel:077-551-2275　Fax:077-551-2276
□ 大　　阪　Tel:072-834-1323　Fax:072-834-7755
□ 福　　岡　Tel:092-471-0932　Fax:092-474-3500

LEAF No.20180302　T3B30L000（2018年3現在）